# מחיצה אקוסטית

J
20

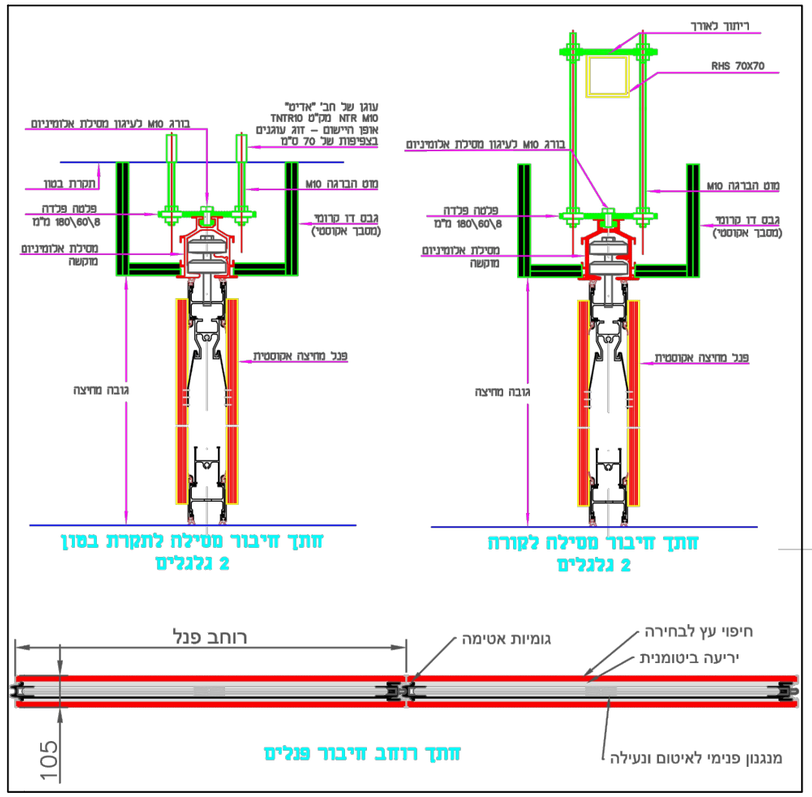


חיבור פנלים




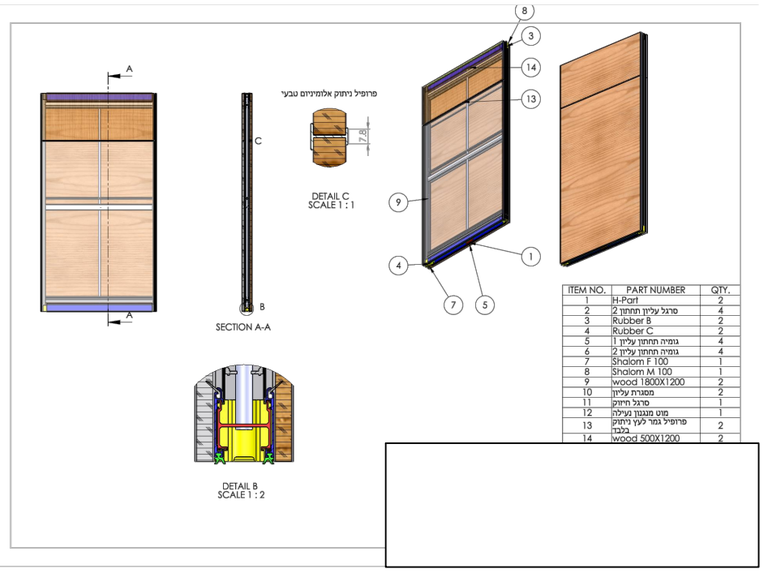


| ITEM NO. | PART NUMBER | QTY. |
|---|---|---|
| 1 | H-Part | 2 |
| 2 | סרגל עליון תחתון 2 | 4 |
| 3 | Rubber B | 2 |
| 4 | Rubber C | 2 |
| 5 | גומיה תחתון עליון 1 | 4 |
| 6 | גומיה תחתון עליון 2 | 4 |
| 7 | Shalom F 100 | 1 |
| 8 | Shalom M 100 | 1 |
| 9 | wood 1800X1200 | 2 |
| 10 | מסגרת עליון | 2 |
| 11 | סרגל חיזוק | 1 |
| 12 | מוט מגנון נעילה | 1 |
| 13 | פרופיל גמר לעץ ניתוק בלבה | 2 |
| 14 | wood 500X1200 | 2 |

פאניל מחיצה אקוסטית

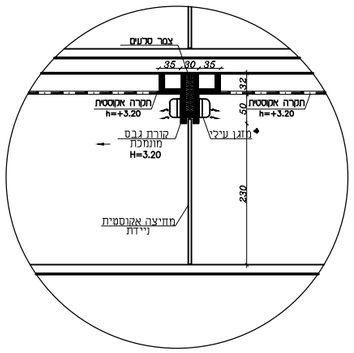


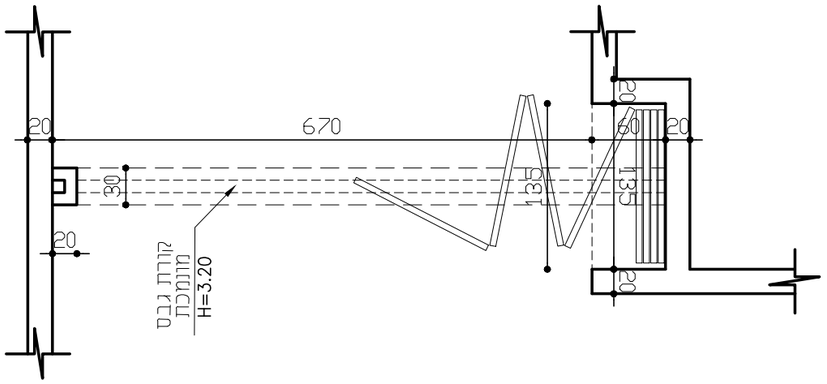


| | |
|---|---|
| תיאור מילולי | מחיצה אקוסטית מתקפלת בכיתת לימוד בגובה של 280 ס"מ מרצפה |
| מידות | 960/280 ס"מ |
| כמות | 2 יח' קומפ' |
| גמר | גוון בהתאם לבחירת אדריכל |
| פירזול | פרזול נירוסטה, בהתאם להוראות יצרן ובאישור האדריכל. |

הערות:
- על הקבלן להכין תכניות ופרטי ביצוע אשר יוגשו לבדיקה ולאישור יועץ הנגישות והאדריכל לפני היצור.
- במקרה של אי התאמה/סתירה בין התיאור לתקן, הקובע הוא התקן. באחריות הקבלן לעמוד בכל התקנים הנדרשים.
- כל מידות הפתחים הן מידות פתח בנייה.
- יש לספק "רב מפתח" (מאסטר-קי) המתאים לכל המנעולים.
- פס נירוסטה 316 תחתון מעוגן באופן סמוי ושטוח עם מישור הפורמאיקה.

תיאור גרפי


DATUM Eng Ltd
Engineering Services And Consulting
Tel: 04-6419957 | Fax: 04-6416646 | Kfar Kana 16930 | P.O.Box: 132
E.Mail: Datum@datum-eng.com


| | | | |
|---|---|---|---|
| מבנה חדש"צ + אולם ספורט וחדרי חוגים - אגפי מנשה | | | |
| משא: רשימת נגרות | | | |
| מס' גרסה: 01 | מס' עבודה: 02/001 | קנה מידה: 1:50 | |
| מהדורה: | | | |
| תאריך: 15/11/2021 | | | |
| מתכנן: אגפי מנשה | | | |
| אדריכל אחראי: סרסבל עמרי | | | |
| קובץ: DA-02001-01 | | | |
| RS-NG-11 | | | |