	חלון שירותים 60/60 ס"מ א-05	חלון מלתחות - 110/60 ס"מ א-06
תיאור גרפי	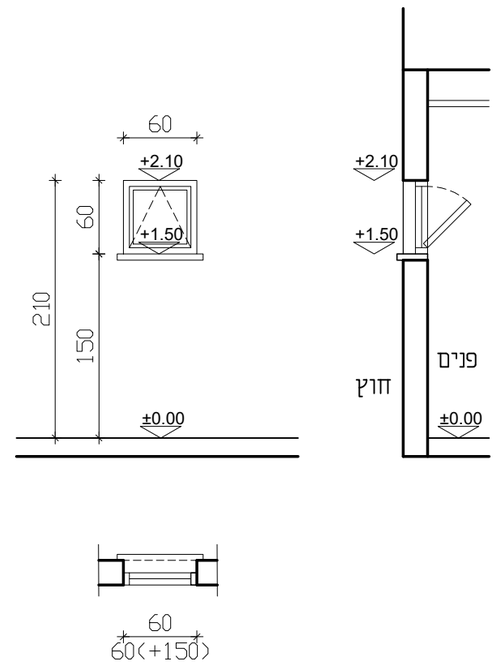	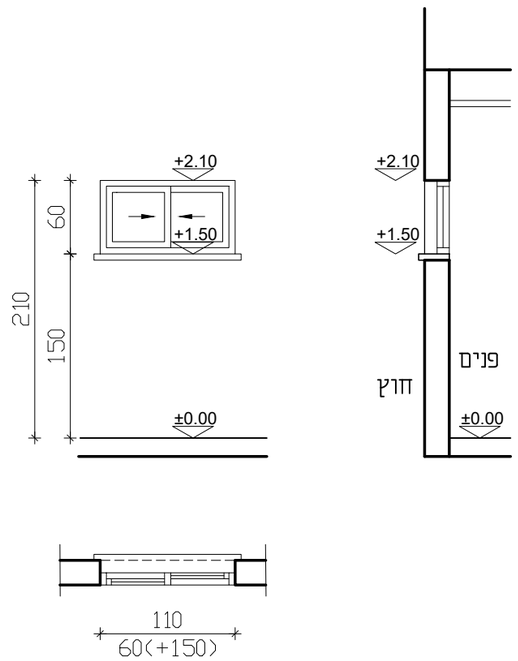
תיאור מילולי	חלון קיפ מאולגן דוגמת קליל 4500 או ש"ע, במידות 60/60 ס"מ, לרבות רשת זבובים קבועה	חלון הזזה מאולגן צבוע דוגמת קליל 7000 או ש"ע, מחולק לשני אגפים: נגררים אגף על אגף
מידות	60/60 ס"מ	110/60 ס"מ
כמות	6 יח'	6 יח'
גמר	גוון בהתאם לבחירת אדריכל	גוון בהתאם לבחירת אדריכל
זיגוג	זכוכית חלבית טריפלקס 4+0.76+5 מ"מ	זכוכית חלבית טריפלקס 4+0.76+5 מ"מ
פירזול	בהתאם ליצרן (קליל) באישור אדריכל	בהתאם ליצרן (קליל) באישור אדריכל

הערות:

- על הקבלן להכין תכניות ופרטי ביצוע אשר יוגשו לבדיקה ולאישור יועץ אקוסטיקה והאדריכל לפני היצור.
- במקרה של אי התאמה/סתירה בין התיאור לתקן, הקובע הוא התקן. באחריות הקבלן לעמוד בכל התקנים הנדרשים.
- כל מידות הפתחים הן מידות פתח בנייה.
- עובי וסוג הזכוכית יהיה ע"פ שטח הזיגוג ובהתאם לת"י 1099 ות"י 938 וכל חלקיהם.
- בכל הדלתות המזוגגות ובויטרינות יש להוסיף מדבקות בגבהים 100 ו- 150 ס"מ מפני הריצוף.
- משקוף עזר פח מגולוון מ"מ 1 לרבות ביטון .
- בכל החלונות יותקן מתקן מגביל פתיחה תקני .
- זכוכית בידודית לפי דוח יועץ אקוסטי
- מחזיר שמן הידראולי מתאים לדלת
- מגן אצבעות דגם "שהרבאני"
- מעצור לדלת "סטופר מגניטי"

DATUM Eng Ltd
Engineering Services And Consulting
Tel: 04-6499957 | Fax: 04-6411646 | Kfar Kana 16930 | P.O.Box: 132
E.Mail: Datum@datum-eng.com

מבנה חט"צ + אולם ספורט וחדרי חוגים -אלפי מנשה			
נושא: רשימת אלומיניום			
קנה מידה: 1:50	מס' גיליון: RS-AL-03		
קובץ: DA-02001-01	אדריכל אחראי: סלסביל עמרי	מתכ': אלפי מנשה	
תאריך: 15/11/2021	מהדורה: 01	מס' עבודה: 02/001	