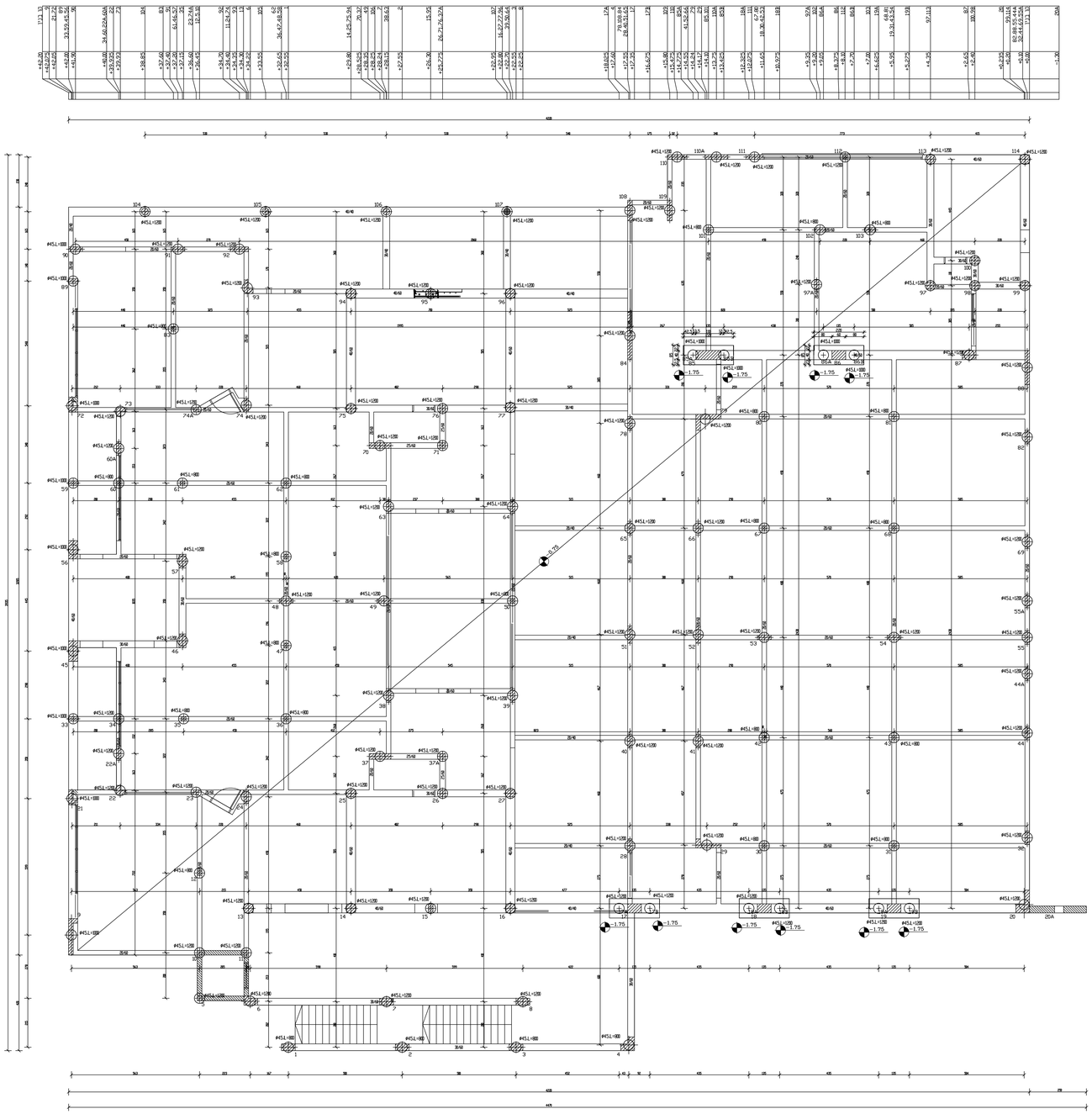

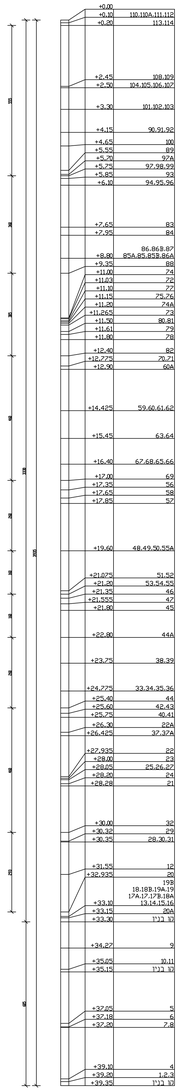
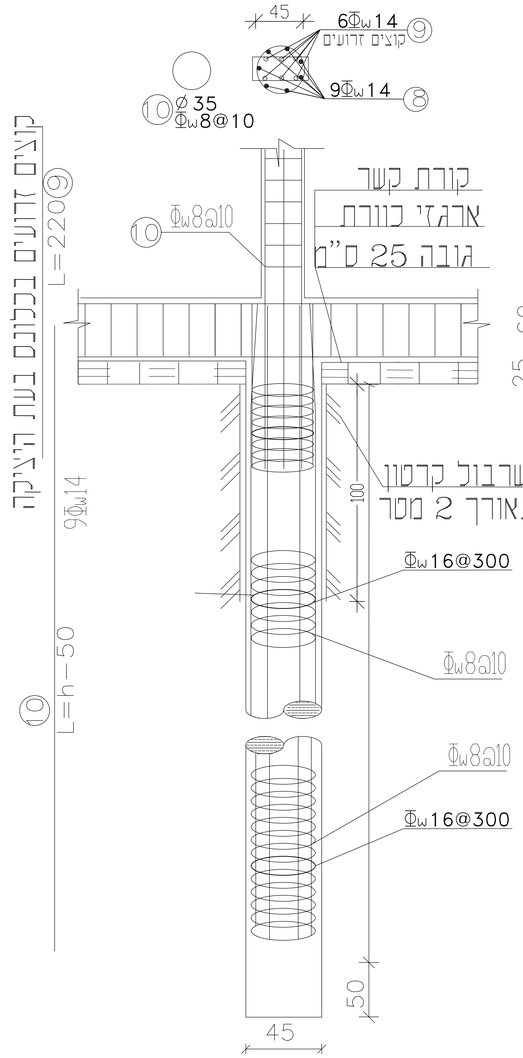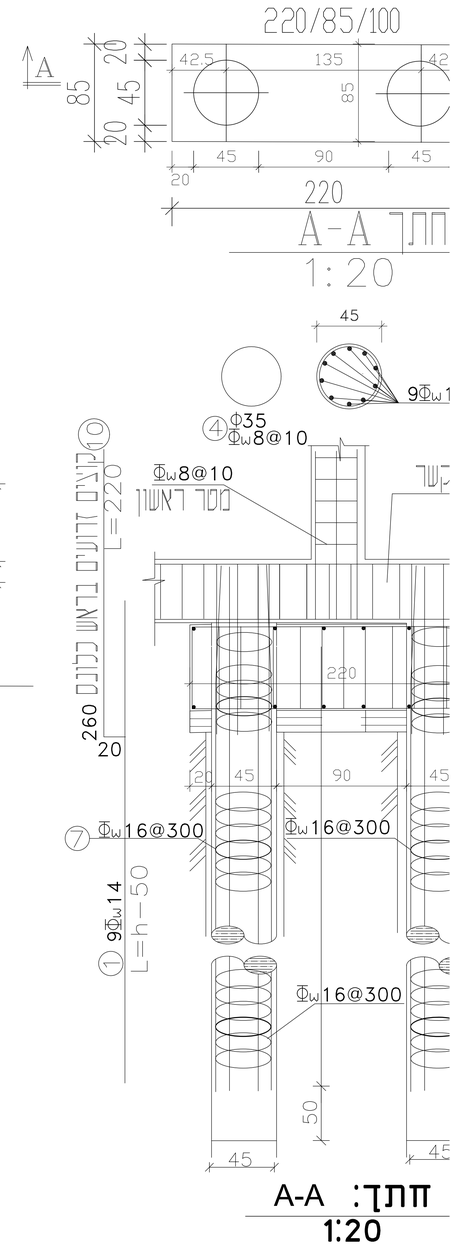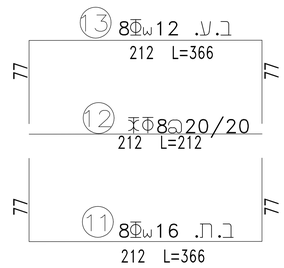
חתך טיפוסי בכלונס
1:20